252 x 81 x 57

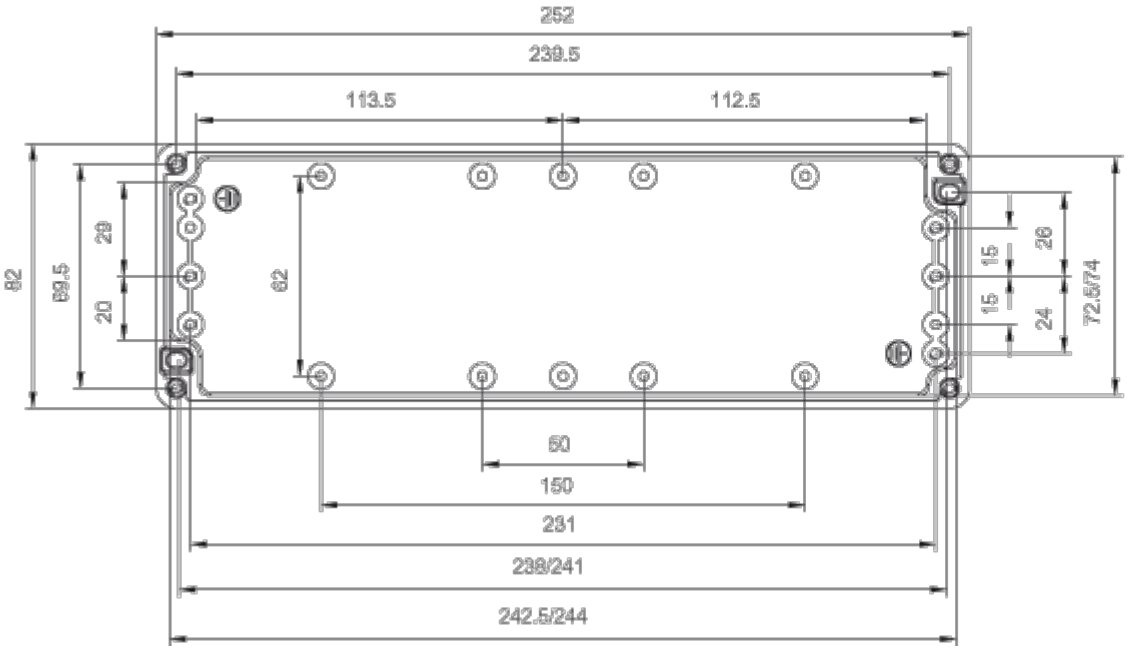
252
239.5
113.5
112.5
82
69.5
29
20
62
15
15
26
24
72.5/74
50
150
231
238/241
242.5/244

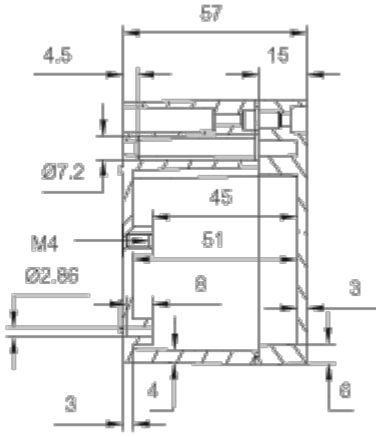
57
4.5
15
Ø7.2
45
M4
51
Ø2.86
8
3
3
4
6